Лоток водоотводный бетонный DRENLINE Standart DN200 h250

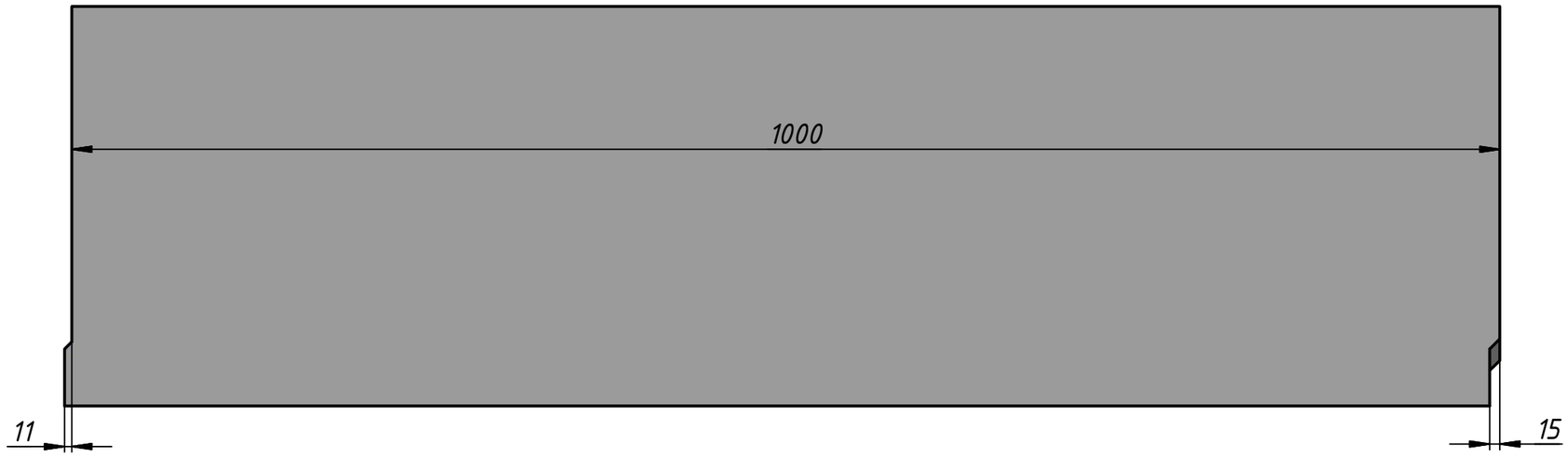

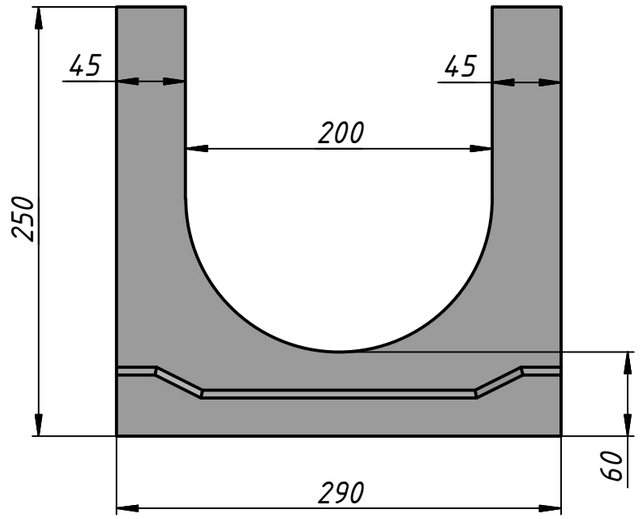

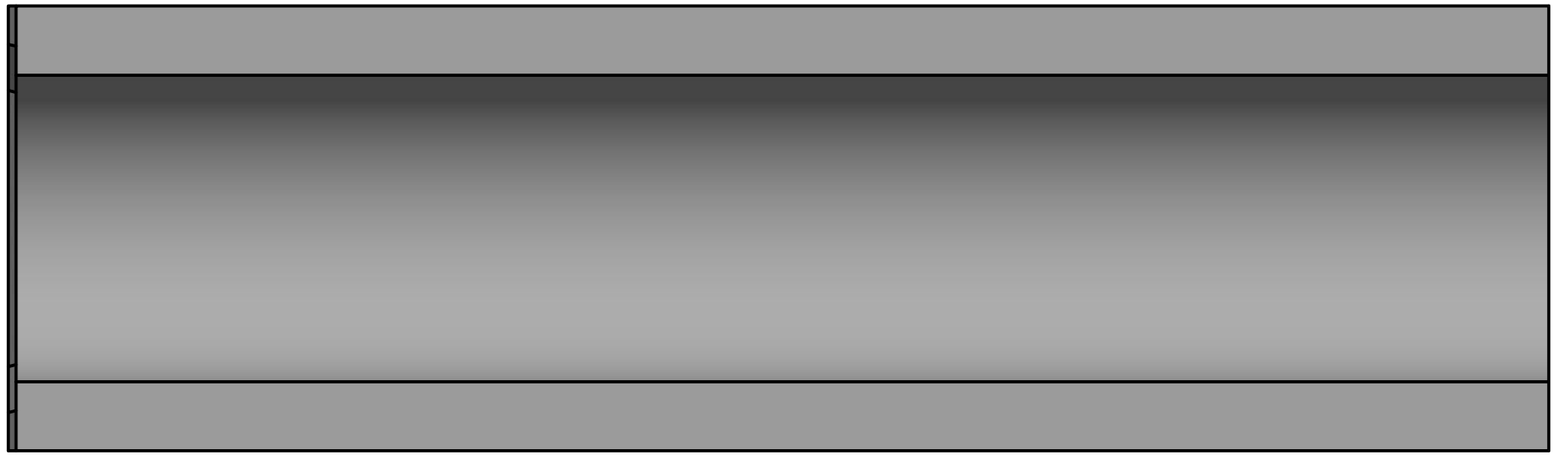

					DRENLINE STANDART DN200 h250		
Изм.	Лист	№ докум.	Подп.	Дата	арт. 234201	Лит.	Масса	Масштаб
Разраб.						A	97	1:4
Пров.								
Т. контр.						Лист	Листов 1	
Нач.отд.								
Н. контр.								
Утв.								

Копировал Формат А3