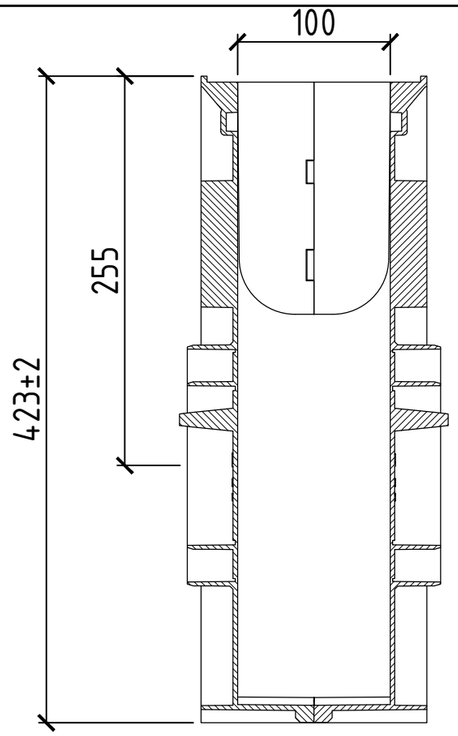

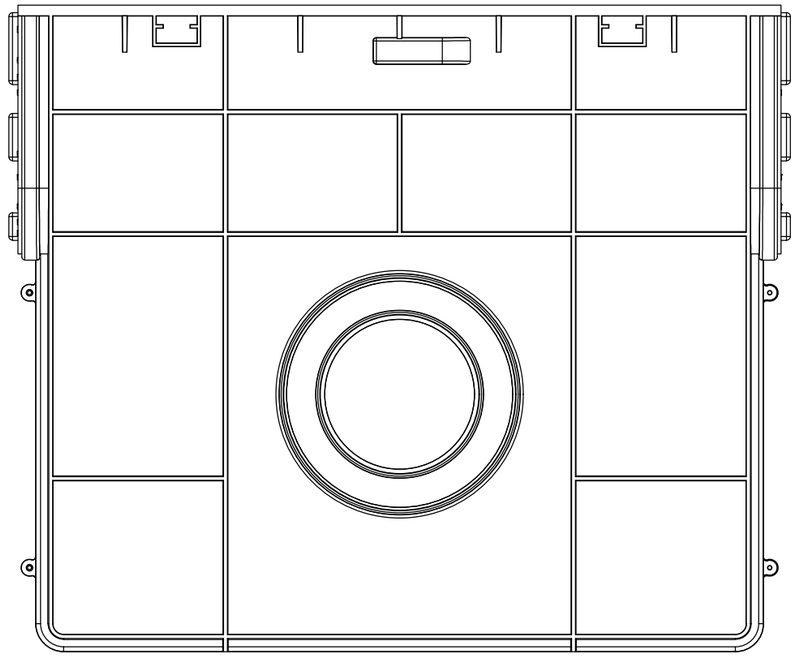

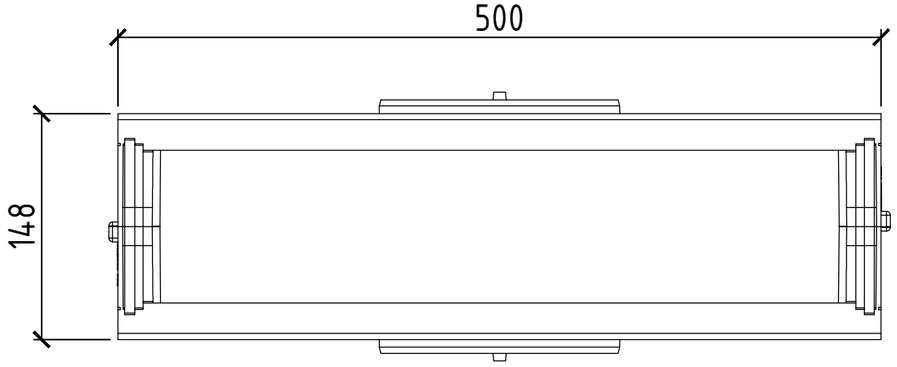

					Пескоуловитель пластиковый DN100			
Изм	Лист	№докум	Подп	Дата	арт.11042	Лит	Масса	Масштаб
Разраб.							3.0	
Пров.								
Т.контр.						Лист	Листов	
Нач.отд.								
Н.контр.								
Утв.								