Лоток водоотводный бетонный DRENLINE Standart DN150 h190 с вертикальным водосливом

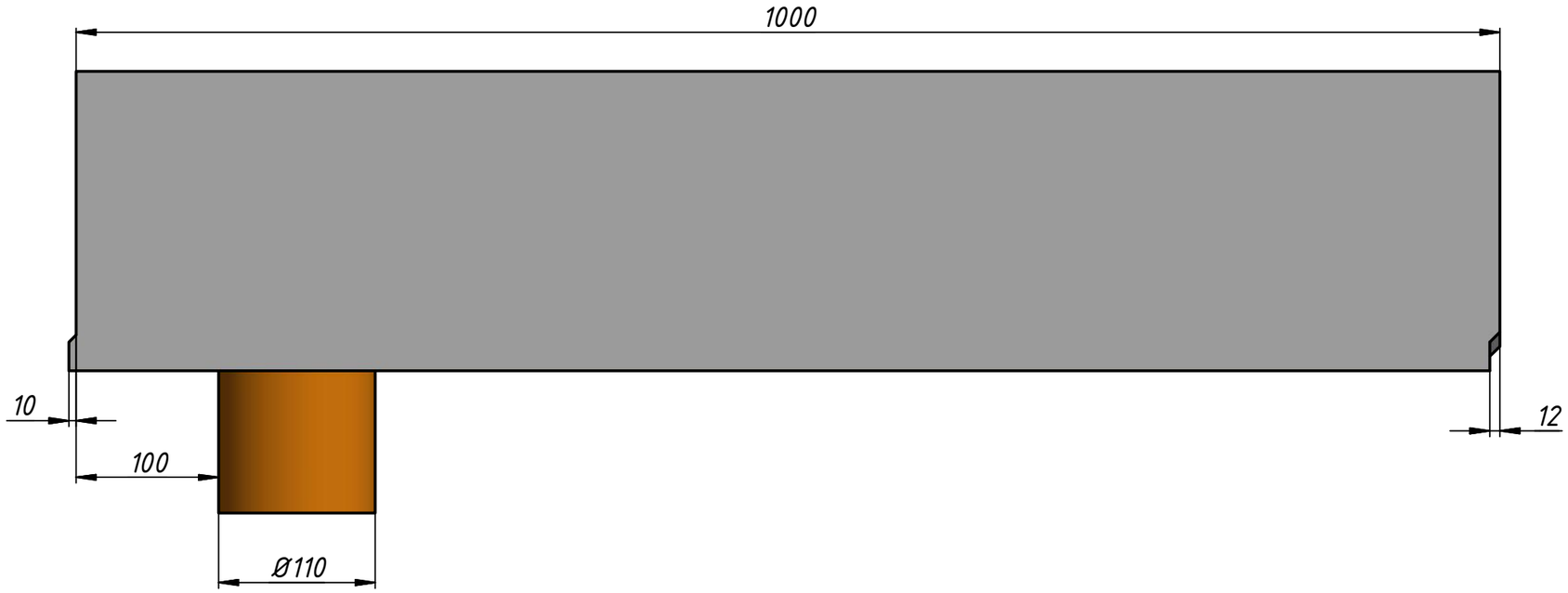

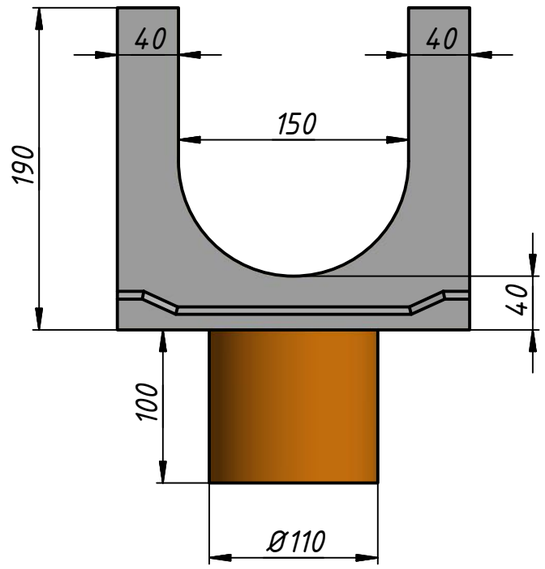

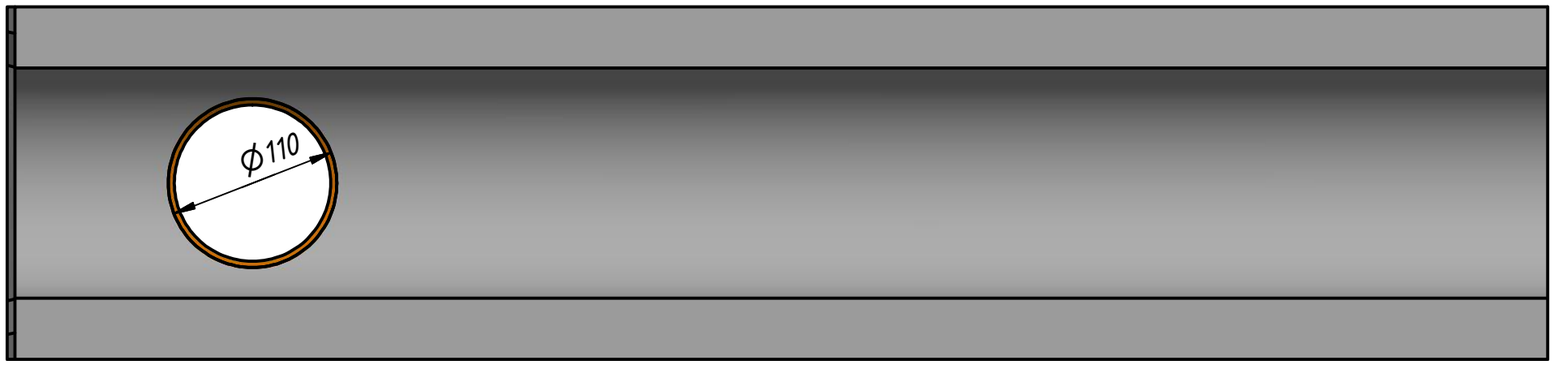

					DRENLINE STANDART DN150 h190 с вертикальным водосливом		
Изм.	Лист	№ докум.	Подп.	Дата	арт. 2341511	Лит.	Масса	Масштаб
Разраб.						A	57	1:4
Пров.								
Т. контр.						Лист	Листов 1	
Нач.отд.								
Н. контр.								
Утв.								

Копировал Формат А3